www.**hanimetal**.co.kr

KSB6391 KSB6607 KARSE CE NEP

CORONA heating system

CORONA heating system

KS B 6607/6391, KARSE, CE, NEP, KC 인증업체

한이금속주식회사

한이금속주식회사

데코레이션 방열기 C.TR

제품치수

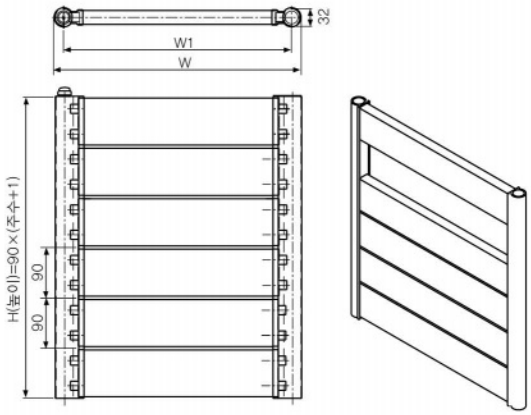

구분 \ 모델	C.TR 500	C.TR 400	C.TR 330
W_폭 (㎜)	500	400	330
W1_구간거리 (㎜)	468	368	298
상당방열면적 EDR (㎡/주)	0.2	0.17	0.14
(온수)정격방열능력 (W/주, △T=50°)	82	72	62
보정계수 지수값 (n)	1.498	1.48	1.474
정격통수량 (ℓ/min주)	0.059	0.052	0.044
함수량 (ℓ/주)	0.177	0.17	0.166
무게 (kgf/주)	1.34	1.21	1
(온수)최고사용압력 (㎫)	1(10.2Kgf/㎠)		
(온수)최고사용온도(℃)	100		

*시험방법 : KS B 6391 (2004. 규격)
*방열관 : 알루미늄 및 알루미늄합금 압출형재 방열관 속에 동관을 넣어 확관.
*겨울철 온도 급강하시 동파방지를 위하여 보일러를 가동하거나 난방수를 퇴수하여야 합니다.

설치요령

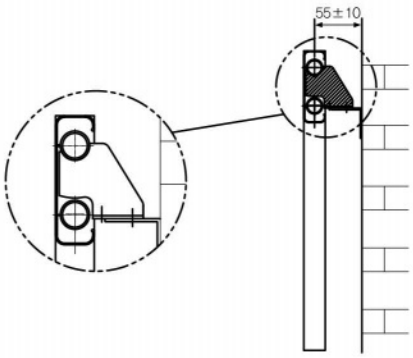

주문요령

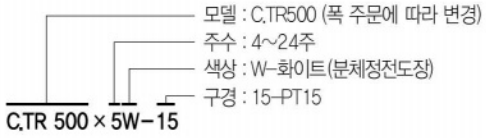

도면기호

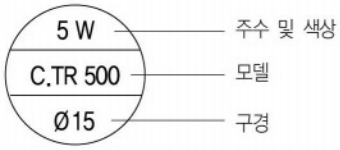

"실내 공간의 활용과
미적 인테리어를 고려하였습니다."

실용적 디자인
현대적인 감각의 디자인과 부드러운 색상으로 욕실, 원룸 등의 어떤 장식과도 조화를 이룹니다.

간편한 시공성
간편한 시공을 위한 부품으로 벽면 어디라도 용이하게 설치할 수 있습니다.

다양한 기능성
감각적 디자인 뿐만 아니라 수건을 걸 수 있는 등의 기능성을 가집니다.

반영구적 수명
동관이 삽입되어 전위차에 의한 부식의 염려가 없습니다.

동관삽입형 C.COR

제품치수

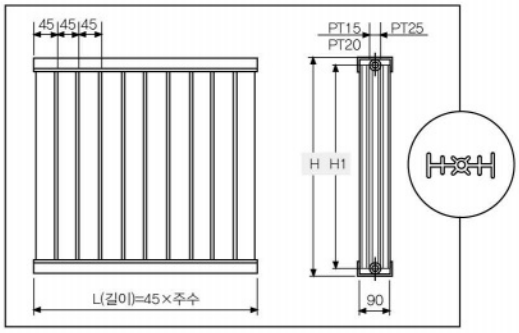

구분	모델	C.COR 600		C.COR 450	
H_높이 (㎜)		600		450	
H1_구간거리 (㎜)		560		410	
상당방열면적 EDR (㎡/주)		0.19		0.17	
(온수)정격방열능력 (W/주, △T=50℃)		76		65	
보정계수 지수값 (n)		1.376		1.43	
(증기)정격방열능력(W/주, △T=82℃)		150		132	
정격통수량 (ℓ/min주)	응축수량(kgf/h주)	0.054	0.23	0.046	0.20
함수량 (ℓ/주)	무게(kgf/주)	0.12	0.84	0.10	0.69
(온수)최고사용압력 (㎫)		1(10.2Kgf/㎠)			
(온수)최고사용온도 (℃)		100			
(증기)최고사용압력 (㎪)		98(1Kgf/㎠)			

*시험방법 : KS B 6391 (2004. 규격)
*방열관 : 알루미늄 및 알루미늄합금 압출형재 방열관 속에 동관을 넣어 확관.
*겨울철 온도 급강하시 동파방지를 위하여 보일러를 가동하거나 난방수를 퇴수하여야 합니다.

설치요령

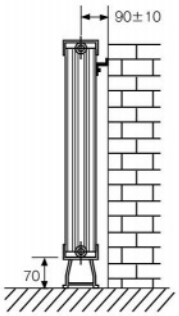

다리사용

※실리콘을 사용하여 다리를 부착해 주십시요.

주문요령

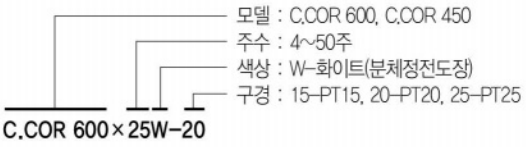

도면기호

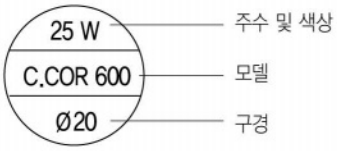

COR 대체품

동관삽입형 C.CR

제품치수

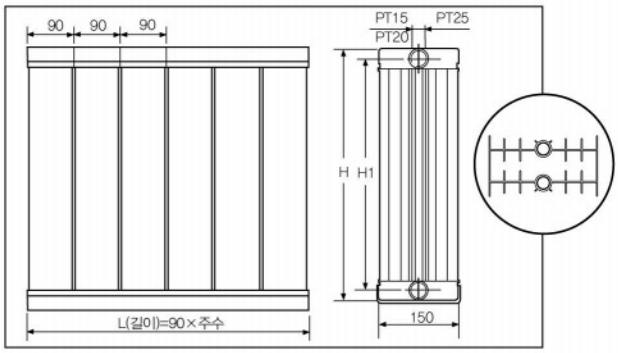

구분 \ 모델	C.CR 750		C.CR 600	
H_높이 (㎜)	750		600	
H1_구간거리 (㎜)	706		556	
상당방열면적 EDR (㎡/주)	0.49		0.45	
(온수)정격방열능력 (W/주, △T=50℃)	198		180	
보정계수 지수값 (n)	1.251		1.335	
(증기)정격방열능력(W/주, △T=82℃)	368		348	
정격통수량 (ℓ/min주) / 응축수량(kgf/h주)	0.142	0.588	0.129	0.55
함수량 (ℓ/주) / 무게(kgf/주)	0.35	2.61	0.30	2.22
(온수)최고사용압력 (㎫)	1(10.2Kgf/㎠)			
(온수)최고사용온도 (℃)	100			
(증기)최고사용압력 (㎪)	98(1Kgf/㎠)			

*시험방법 : KS B 6391 (2004. 규격)
*방열관 : 알루미늄 및 알루미늄합금 압출형재 방열관 속에 동관을 넣어 확관.
*겨울철 온도 급강하시 동파방지를 위하여 보일러를 가동하거나 난방수를 퇴수하여야 합니다.

설치요령

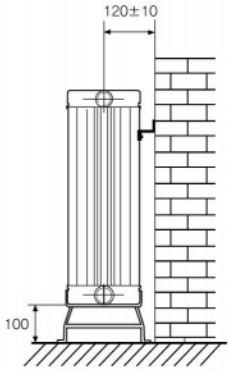

※실리콘을 사용하여 다리를 부착해 주십시요.

주문요령

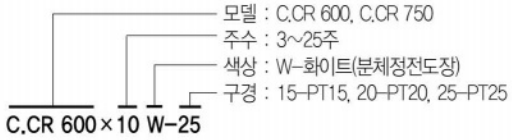

도면기호

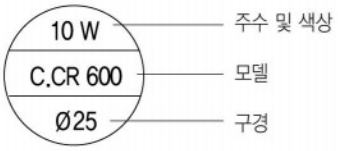

CR 대체품

동관삽입형 C.SR

제품치수

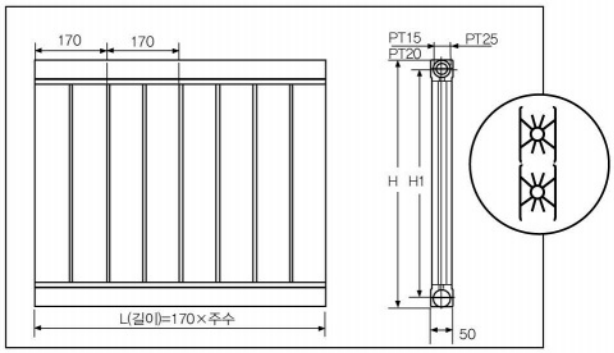

구분 \ 모델		C.SR 600		C.SR 450	
H_높이 (㎜)		600		450	
H1_구간거리 (㎜)		557		407	
상당방열면적 EDR (㎡/주)		0.517		0.39	
(온수)정격방열능력 (W/주, △T=50℃)		188		155	
보정계수 지수값 (n)		1.320		1.315	
(증기)정격방열능력(W/주, △T=82℃)		395		297	
정격통수량 (ℓ/min주)	응축수량(kgf/h주)	0.135	0.631	0.111	0.475
함수량 (ℓ/주)	무게(kgf/주)	0.40	1.85	0.34	1.55
(온수)최고사용압력 (㎫)		1(10.2Kgf/㎠)			
(온수)최고사용온도 (℃)		100			
(증기)최고사용압력 (㎪)		98(1Kgf/㎠)			

*시험방법 : KS B 6391 (2004. 규격)
*방열관 : 알루미늄 및 알루미늄합금 압출형재 방열관 속에 동관을 넣어 확관.
*겨울철 온도 급강하시 동파방지를 위하여 보일러를 가동하거나 난방수를 퇴수하여야 합니다.

설치요령

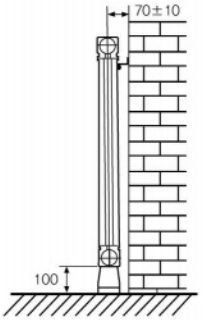

다리사용 ※실리콘을 사용하여 다리를 부착해 주십시요.

주문요령

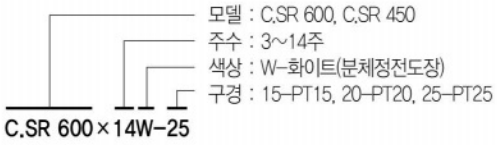

도면기호

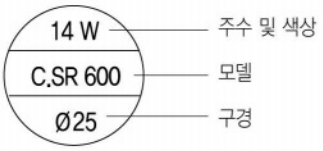

동관삽입형 C.HAR/C.6HAR

제품치수

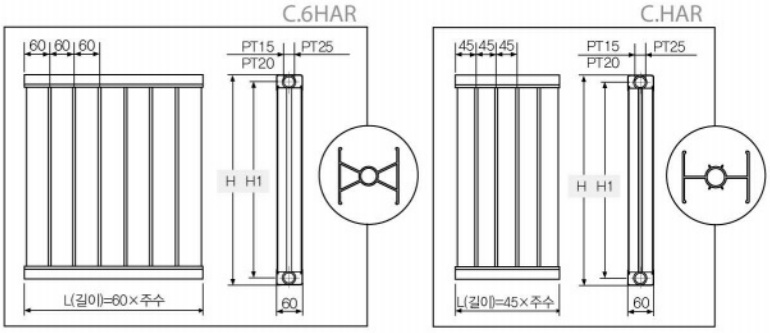

설치요령

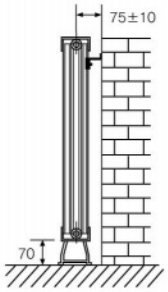

다리사용

※실리콘을 사용하여 다리를 부착해 주십시요.

구분 \ 모델	C.6HAR 600		C.6HAR 450		C.HAR 600		C.HAR 450	
H_높이 (㎜)	600		450		600		450	
H1_구간거리 (㎜)	560		410		560		410	
상당방열면적 EDR (㎡/주)	0.21		0.16		0.17		0.13	
(온수)정격방열능력 (W/주, △T=50℃)	82		64		65		51	
보정계수 지수값 (n)	1.317		1.377		1.375		1.332	
(증기)정격방열능력(W/주, △T=82℃)	157		126		128		99	
정격통수량 (ℓ/min주)	응축수량(kgf/h주)	0.059	0.15	0.046	0.12	0.047	0.18	0.037	0.15
함수량 (ℓ/주)	무게(kgf/주)	0.14	0.83	0.12	0.74	0.12	0.71	0.10	0.62
(온수)최고사용압력 (MPa)	1(10.2Kgf/㎠)							
(온수)최고사용온도 (℃)	100							
(증기)최고사용압력 (kPa)	98(1Kgf/㎠)							

*시험방법 : KS B 6391 (2004. 규격)
*방열관 : 알루미늄 및 알루미늄합금 압출형재 방열관 속에 동관을 넣어 확관.
*겨울철 온도 급강하시 동파방지를 위하여 보일러를 가동하거나 난방수를 퇴수하여야 합니다.

주문요령

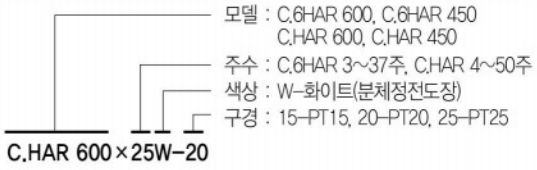

도면기호

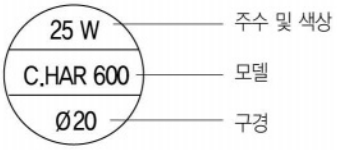

HAR 대체품

동관삽입형 C.AR/C.6AR

제품치수

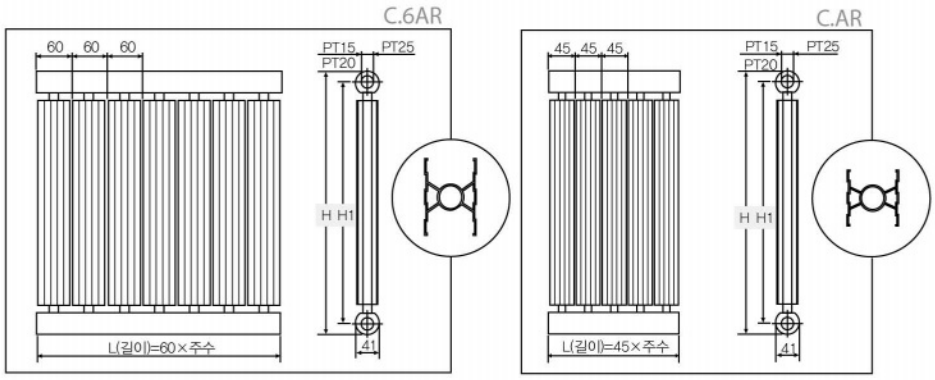

설치요령

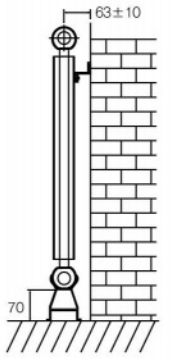

※실리콘을 사용하여 다리를 부착해 주십시요.

구분 \ 모델	C.6AR 600	C.6AR 450	C.AR 600	C.AR 450
H_높이 (㎜)	600	450	600	450
H1_구간거리 (㎜)	563	413	565	413
상당방열면적 EDR (㎡/주)	0.16	0.13	0.13	0.1
(온수)정격방열능력 (W/주, △T=50℃)	61	52	50	40
보정계수 지수값 (n)	1.425	1.442	1.389	1.418
(증기)정격방열능력(W/주, △T=82℃)	123	106	99	81
정격통수량 (ℓ/min주) / 응축수량(kgf/h주)	0.044 / 0.15	0.037 / 0.12	0.036 / 0.18	0.029 / 0.15
함수량 (ℓ/주) / 무게(kgf/주)	0.22 / 0.54	0.2 / 0.43	0.19 / 0.46	0.16 / 0.37
(온수)최고사용압력 (㎫)	1(10.2Kgf/㎠)			
(온수)최고사용온도 (℃)	100			
(증기)최고사용압력 (㎪)	98(1Kgf/㎠)			

*시험방법 : KS B 6391 (2004. 규격)
*방열관 : 알루미늄 및 알루미늄합금 압출형재 방열관 속에 동관을 넣어 확관.
*겨울철 온도 급강하시 동파방지를 위하여 보일러를 가동하거나 난방수를 퇴수하여야 합니다.

주문요령

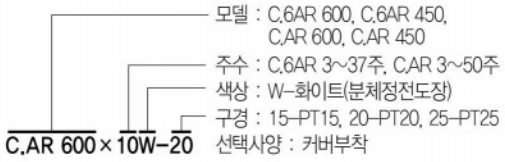

도면기호

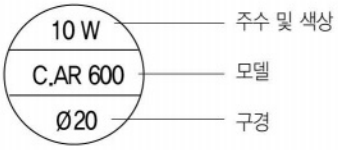

앵글밸브

제품특징

- 주요부품이 황동단조(니켈도금)로 난방수 온도변화에도 견고한 제품입니다.
- 앵글밸브를 방열기 입 • 출구에 설치하여 방열기 교체 공사를 누수 없이 해결할 수 있습니다.
- 업그레이드된 유로개선으로 난방을 극대화함은 물론 수려한 디자인 설계로 거실, 교실, 사무실에서 사용하셔도 됩니다.

제품치수

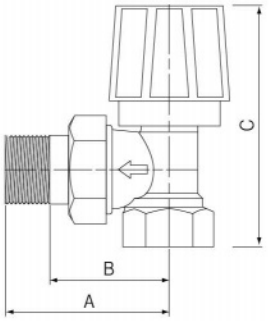

사이즈			
종 류	A	B	C
15A	52	38	70
20A	58	43	75

슬리브 거리 산정방법

기존제품 (앵글밸브 + 유니온엘보우)				
구경(입구/출구)	단위	15/15A	20/20A	25/25A
슬리브 거리	㎜	100~110	120~130	140~150

CORONA (앵글밸브 + 앵글밸브)			
구경(입구/출구)	단위	15/15A	20/20A
슬리브 거리	㎜	85~90	95~100

전산볼트 작업도

종류	C.CR600 (X=110) C.CR750 (X=200)	C.SR600 C.COR600	설치방법(BTL현장)
그림	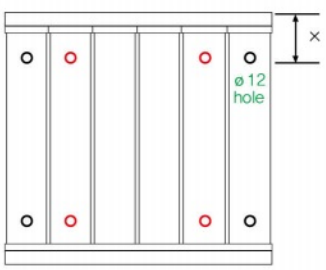	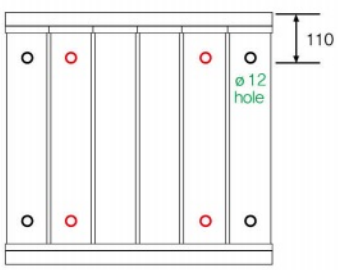	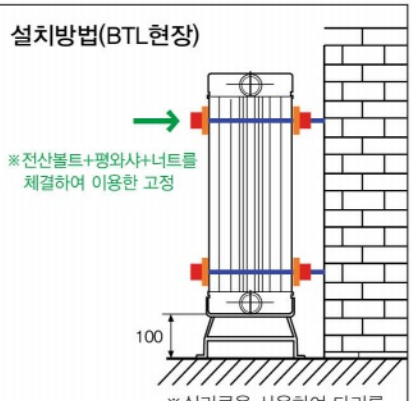
홀가공 위치	4 ~ 7주 : 1번째 홀가공 8주 이상 : 2번째 홀가공	10주 까지 : 1번째 홀가공 10주 이상 : 2번째 홀가공	

전기라디에이터

표준형

CER 1.2 CER 1.5 CER 2.0 CER 2.5 CER 3.0

모델		CER 1.2	CER 1.5	CER 2.0	CER 2.5	CER 3.0
정격사용전압		220V	220V	220V	220V	220V
정격소비전력	강	1,200W	1,500W	2,000W	2,500W	3,000W
	중	600W	900W	1,200W	1,500W	1,800W
	약	600W	600W	800W	1,000W	1,200W
방열판수		7	9	11	13	15
난방능력(Kcal/HR)		1,032	1,290	1,720	2,150	2,580
난방면적		2~3평	3~4평	4~6평	5~7평	6~8평
제품크기(W×L×Hmm)		160×400×650	160×500×650	160×600×650	160×700×650	160×800×650
제품무게		14kg	18kg	21kg	25kg	28kg

타이머부착형

CER 1.2 T CER 1.5 T CER 2.0 T CER 2.5 T CER 3.0 T

모델	CER 1.2 T	CER 1.5 T	CER 2.0 T	CER 2.5 T	CER 3.0 T
사양	표준형 모델 사양과 동일함				

쾌적한 난방 산소연소가 없는 난방 방식으로 실내 공기의 환기가 필요없이 쾌적한 실내환경을 유지합니다.

세련된 디자인 현대적인 감각의 디자인과 부드러운 색상으로 어떤 실내장식과도 조화를 잘 이룹니다.

안전난방 켜지고 꺼지는 시각을 미리 예약 해두면 불필요한 전력 소모 없이 늘 따뜻하게 지낼 수 있습니다.(선택사양)

바로 이런 곳에 꼭 필요합니다.

- 회사 사무실 및 중역실
- 이 · 미용실, 연구실 및 건설현장 사무실
- 매표소, 경비실 및 지하철 역무원실
- 수험생방, 산모실, 병원 및 아파트의 보조난방
- 환기가 어려운 지하 사무실 및 지하 영업장(소)
- 동파 예방이 필요한 화장실 등

사업자등록증

국세청 nts.go.kr

사 업 자 등 록 증

(법인사업자)

등록번호 : 139-81-15829

법 인 명 (단 체 명) : 한이금속(주)

대 표 자 : 신준호

개 업 연 월 일 : 1987 년 06 월 01 일 법 인 등 록 번 호 : 124311-0019334

사 업 장 소 재 지 : 경기도 화성시 마도면 마도공단로6길 7, (마도지방산업단지 9블럭 1호)

본 점 소 재 지 : 경기도 화성시 마도면 마도공단로6길 7, (마도지방산업단지 9블럭 1호)

사 업 의 종 류 : [업태] 제조업 [종목] 방열기,온수분배기외

도매 무역

도매 및 소매업 애완용품

부동산업 및 임대업 비주거용 건물 임대업(점포, 자기땅)

발 급 사 유 :

사업자 단위 과세 적용사업자 여부 : 여( ) 부(∨)

전자세금계산서 전용 전자우편주소 :

2021 년 11 월 11 일

화 성 세 무 서 장

국세청 National Tax Service

원 본 대 조 필

위 내용은 원본과 다름없음을 증명함

공장등록증명(신청)서

문서확인번호: 1637-2901-0171-5446

진본 2021/11/19 11:48:24 KST 정부사점확인센터

정부24

공장등록증명(신청)서

접수번호	2021111987906857001	접수일	2021.11.19	처리기간	즉시

신청인	회사명	한이금속(주)	전화번호 070-4355-2090
	대표자 성명	신준호	생년월일(법인등록번호) 124311-0019334
	대표자 주소(법인 소재지)	경기도 화성시 마도면 마도공단로6길 7, 9-1	

등록 내용	공장 소재지	경기도 화성시 마도면 마도공단로6길 7, 9-1B/L	지목 공장용지 / 보유구분 자가 [ ], 임대[O]
	공장 등록일	2011년 08월 24일	사업 시작일 / 종업원 수 남 :18 여 :2
	공장의 업종(분류번호)	산업용 난방보일러 및 방열기 제조업(25121)	
	공장 부지 면적(㎡)	0.000	제조시설 면적(㎡) 1938.110 / 부대시설 면적(㎡) 512.140

등록 조건	

등록변경 · 증설등 기재사항 변경내용(변경 날짜 및 내용) 2021-11-17	공장관리번호 415902011238812

「산업집적활성화 및 공장설립에 관한 법률」 제16조제1항 · 제2항 · 제3항에 따라 위와 같이 등록된 공장임을 증명합니다.

2021년 11월 19일

한국산업단지공단장

◆본 증명서는 인터넷으로 발급되었으며, 정부24(gov.kr)의 인터넷발급문서진위확인 메뉴를 통해 위·변조 여부를 확인할 수 있습니다.(발급일로부터 90일까지) 또한 문서하단의 바코드로도 진위확인(정부24 앱 또는 스캐너용 문서확인프로그램)을 하실 수 있습니다.

원 본 대 조 필

위 내용은 원본과 다름없음을 증명함

기업부설연구소 인정서

제 2009110806 호

기업부설연구소 인정서

1. 연 구 소 명: 한이금속(주) 부설연구소
   [소속기업명: 한이금속(주)]
2. 소 재 지: 경기 화성시 마도면 쌍송리 678 마도지방산업단지 9B 1호
3. 신고 연월일: 2009년 4월 28일
   (최초인정일 : 2009년 5월 20일)

※ 변경내역: 소재지 변경

「기초연구진흥 및 기술개발지원에 관한 법률」 제14조, 같은 법 시행령 제16조제1항 및 제27조제1항에 따라 위와 같이 기업부설연구소로 인정합니다.

2011년 8월 9일

한국산업기술진흥협회장

원 본 대 조 필
위 내용은 원본과 다름없음을 증명함

특허증 제 10-1437068호

특 허 증
CERTIFICATE OF PATENT

특 허 제 10-1437068 호
(PATENT NUMBER)

출원번호 (APPLICATION NUMBER) 제 2012-0075756 호
출 원 일 (FILING DATE:YY/MM/DD) 2012년 07월 11일
등 록 일 (REGISTRATION DATE:YY/MM/DD) 2014년 08월 27일

발명의명칭 (TITLE OF THE INVENTION)
배관 접속구 제관형 방열기 및 그 방열기의 제조 방법

특허권자 (PATENTEE)
한이금속주식회사(124311-0******)
경기도 화성시 마도면 마도공단로5길 4 , 9블럭 1호(쌍송리, 마도지방산업단지)

발명자 (INVENTOR)
신준호(730611-1******)
경기 용인시 수지구 신봉3로 25, 305동 1401호 (신봉동, 신봉마을동일하이빌3차)

위의 발명은 「특허법」에 따라 특허등록원부에 등록되었음을 증명합니다.
(THIS IS TO CERTIFY THAT THE PATENT IS REGISTERED ON THE REGISTER OF THE KOREAN INTELLECTUAL PROPERTY OFFICE.)

2014년 08월 27일

특허청장 김 영 [illegible]
COMMISSIONER, THE KOREAN INTELLECTUAL PROPERTY OFFICE

연차등록료는 2017년부터 매년 08월 27일까지 납부하여야 하며, 등록원부로 권리관계를 확인바랍니다.

원 본 대 조 필
위 내용은 원본과 다름없음을 증명함

특허증 제 10-0762209호

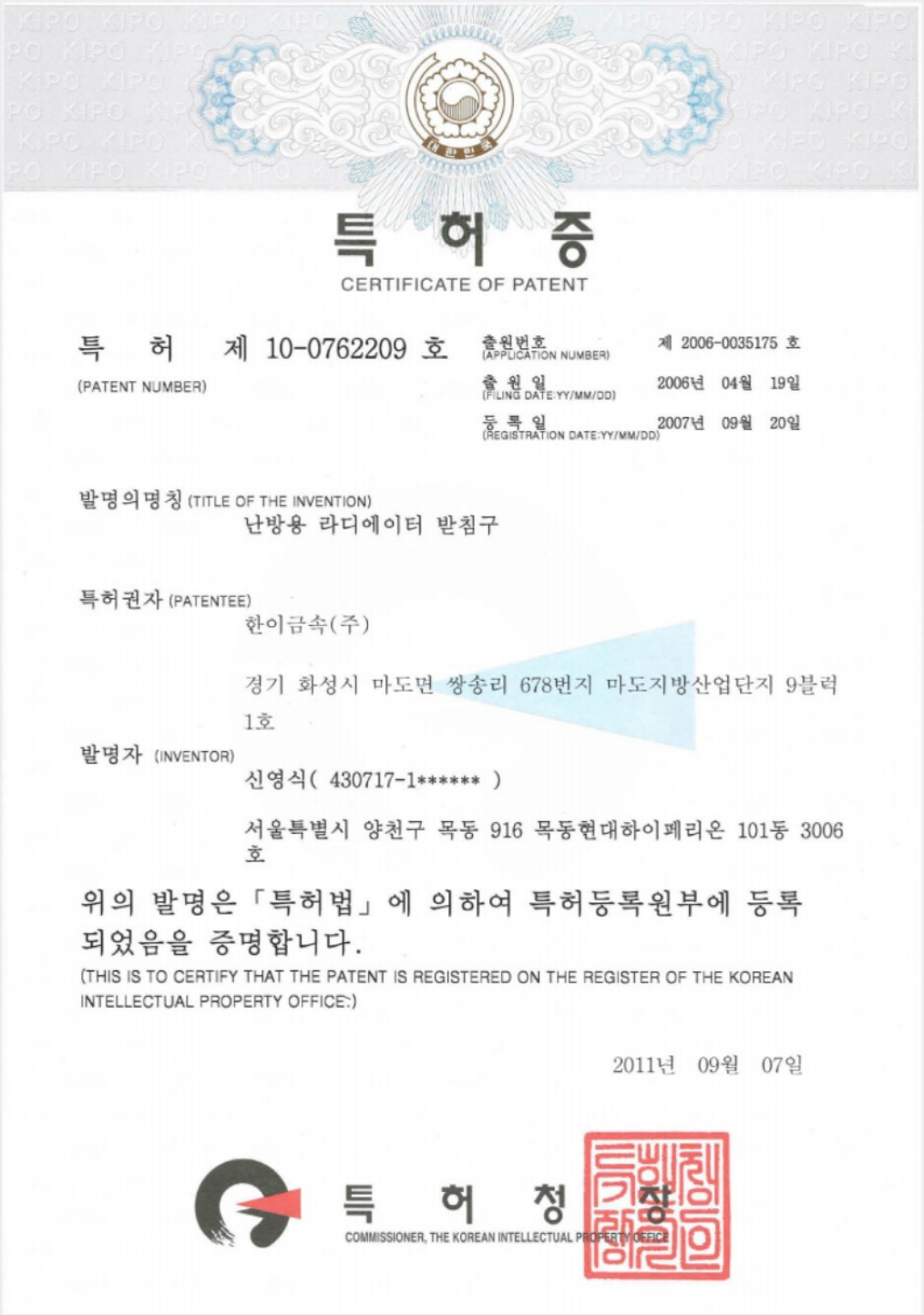

특 허 증

CERTIFICATE OF PATENT

특 허 제 10-0762209 호 (PATENT NUMBER)

출원번호 (APPLICATION NUMBER) 제 2006-0035175 호

출 원 일 (FILING DATE:YY/MM/DD) 2006년 04월 19일

등 록 일 (REGISTRATION DATE:YY/MM/DD) 2007년 09월 20일

발명의명칭 (TITLE OF THE INVENTION)

난방용 라디에이터 받침구

특허권자 (PATENTEE)

한이금속(주)

경기 화성시 마도면 쌍송리 678번지 마도지방산업단지 9블럭 1호

발명자 (INVENTOR)

신영식(430717-1******)

서울특별시 양천구 목동 916 목동현대하이페리온 101동 3006호

위의 발명은「특허법」에 의하여 특허등록원부에 등록되었음을 증명합니다.

(THIS IS TO CERTIFY THAT THE PATENT IS REGISTERED ON THE REGISTER OF THE KOREAN INTELLECTUAL PROPERTY OFFICE:)

2011년 09월 07일

특 허 청 장

COMMISSIONER, THE KOREAN INTELLECTUAL PROPERTY OFFICE

원 본 대 조 필

위 내용은 원본과 다름없음을 증명함

상표등록증 제 40-0149800호

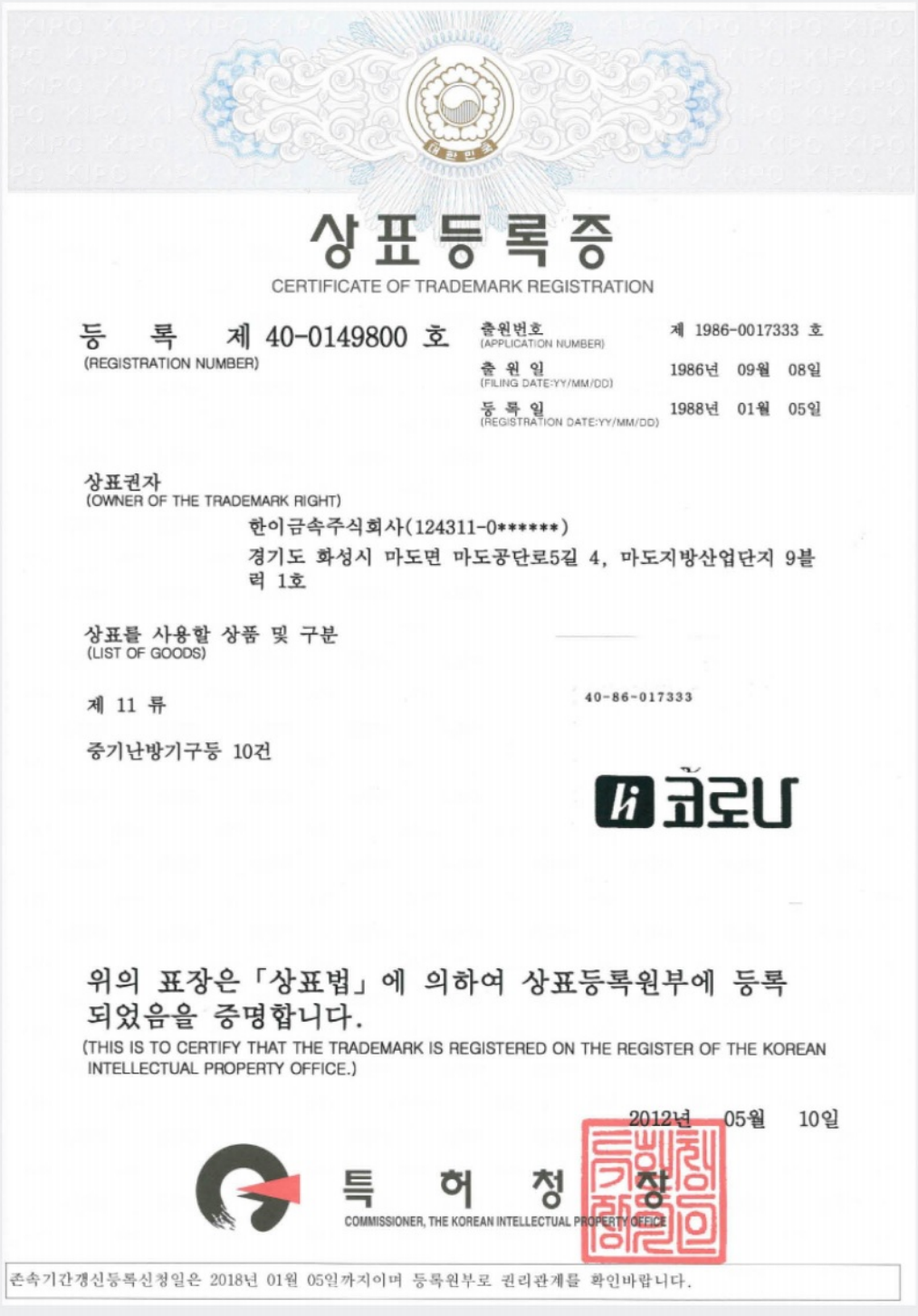

상 표 등 록 증

CERTIFICATE OF TRADEMARK REGISTRATION

등 록 제 40-0149800 호
(REGISTRATION NUMBER)

출원번호 (APPLICATION NUMBER) 제 1986-0017333 호

출 원 일 (FILING DATE:YY/MM/DD) 1986년 09월 08일

등 록 일 (REGISTRATION DATE:YY/MM/DD) 1988년 01월 05일

상표권자
(OWNER OF THE TRADEMARK RIGHT)

한이금속주식회사(124311-0******)

경기도 화성시 마도면 마도공단로5길 4, 마도지방산업단지 9블럭 1호

상표를 사용할 상품 및 구분
(LIST OF GOODS)

제 11 류

40-86-017333

중기난방기구등 10건

hi 코로나

위의 표장은「상표법」에 의하여 상표등록원부에 등록되었음을 증명합니다.

(THIS IS TO CERTIFY THAT THE TRADEMARK IS REGISTERED ON THE REGISTER OF THE KOREAN INTELLECTUAL PROPERTY OFFICE.)

2012년 05월 10일

특 허 청 장
COMMISSIONER, THE KOREAN INTELLECTUAL PROPERTY OFFICE

존속기간갱신등록신청일은 2018년 01월 05일까지이며 등록원부로 권리관계를 확인바랍니다.

원 본 대 조 필
위 내용은 원본과 다름없음을 증명함

상표등록증 제 0543427호

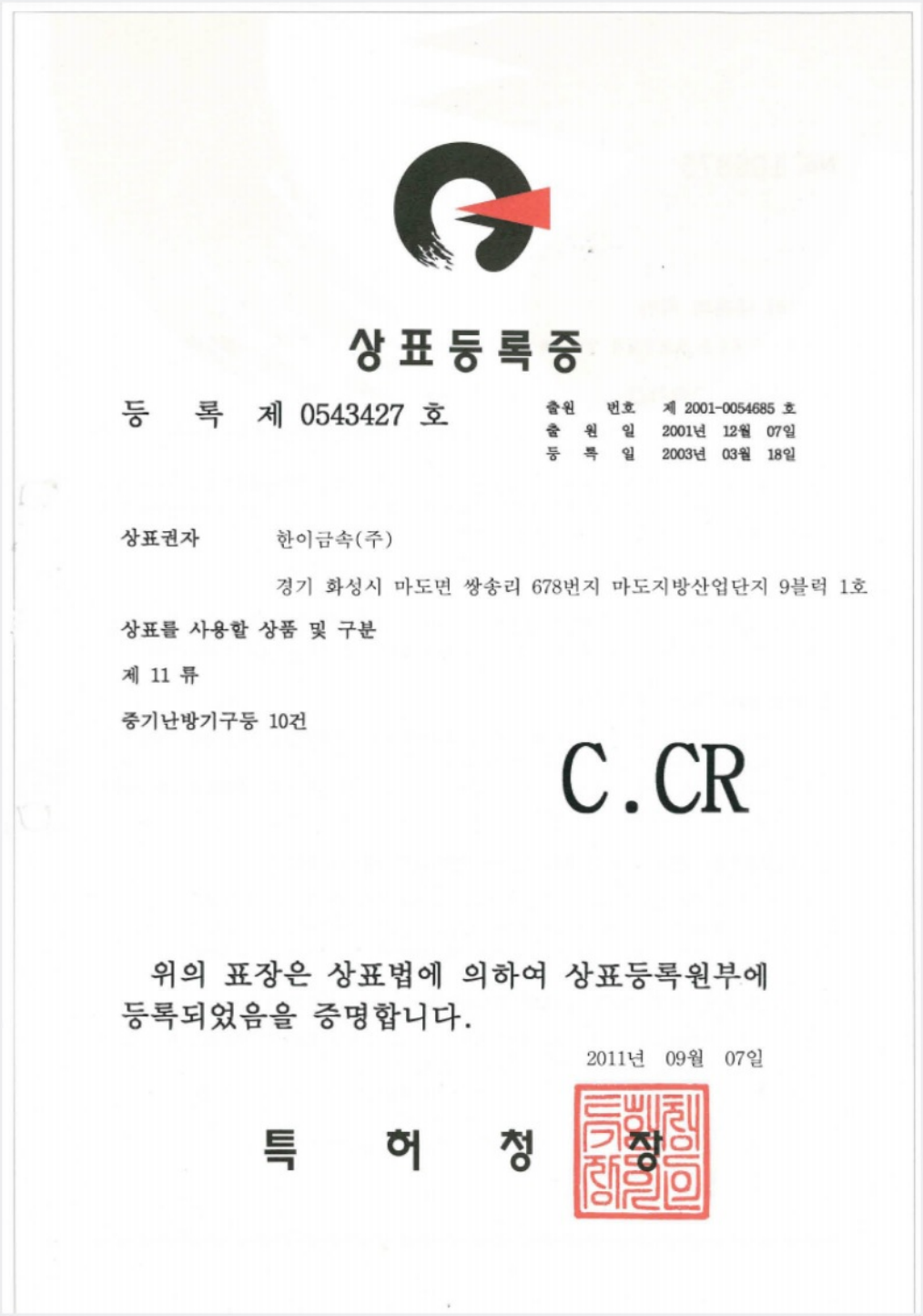

상표등록증

등 록 제 0543427 호

출원 번호 제 2001-0054685 호
출 원 일 2001년 12월 07일
등 록 일 2003년 03월 18일

상표권자 한이금속(주)

경기 화성시 마도면 쌍송리 678번지 마도지방산업단지 9블럭 1호

상표를 사용할 상품 및 구분

제 11 류

중기난방기구등 10건

C.CR

위의 표장은 상표법에 의하여 상표등록원부에 등록되었음을 증명합니다.

2011년 09월 07일

특 허 청 장

원 본 대 조 필
위 내용은 원본과 다름없음을 증명함

제품인증서 KS B 6391

KTC2017-0358 [정기심사만료일 : 2023년 11월 28일]

제 품 인 증 서

1. 제조업체명 : 한이금속㈜
2. 대표자성명 : 신준호
3. 공장 소재지 : 경기도 화성시 마도면 마도공단로6길 7(마도지방산업단지 9블럭 1호)
4. 인증제품
   가. 표준명 : 난방용 방열기
   나. 표준번호 : KSB6391
   다. 종류·등급·호칭 또는 모델 :
   패널 라디에이터, 온수용, 바닥 설치형

「산업표준화법」 제17조제1항에 따른 인증심사를 한 결과 한국산업표준(KS)과 인증심사기준에 적합하므로, 「산업표준화법」 제15조 및 같은 법 시행규칙 제10조 제1항에 따라 위와 같이 한국산업표준(KS)에 적합함을 인증합니다.

2021년 11월 16일

한국기계전기전자시험연구원장
Korea Testing Certification

한국기계전기전자시험연구원장인

* 변경내역 이면기재

원 본 대 조 필
위 내용은 원본과 다름없음을 증명함

동관삽입형 AI 라디에이터 시험성적서

동관삽입형 AI 라디에이터 시험성적서

NO	모델명	시험항목 및 시험결과										
		품질일반		나사검사			도막두께 (㎛)	기밀 및 내압 (수압:1.3㎫)	정격방열능력 (△T=50℃)		보정계수 (n)	보정방열능력 (참고용) (△T=60℃)	모양,치수 및 기타
		구 조	겉모양	입구	출구	콕크			W/주	kcal/hr			
1	C.COR450	양호	양호	양호			59	이상없음	65	56	1.437	84	카다로그 참조
2	C.COR600	양호	양호	양호			61	이상없음	76	65	1.376	98	
3	C.HAR450	양호	양호	양호			61	이상없음	51	44	1.332	65	
4	C.HAR600	양호	양호	양호			68	이상없음	65	56	1.375	83	
5	C.6HAR450	양호	양호	양호			54	이상없음	64	55	1.377	82	
6	C.6HAR600	양호	양호	양호			61	이상없음	82	70	1.317	104	
7	C.AR450	양호	양호	양호			53	이상없음	40	34	1.418	52	
8	C.AR600	양호	양호	양호			61	이상없음	50	43	1.389	64	
9	C.6AR450	양호	양호	양호			57	이상없음	52	45	1.442	68	
10	C.6AR600	양호	양호	양호			56	이상없음	61	52	1.425	79	
11	C.CR600	양호	양호	양호			58	이상없음	180	155	1.335	230	
12	C.CR750	양호	양호	양호			60	이상없음	198	170	1.251	249	
13	C.SR450	양호	양호	양호			59	이상없음	155	133	1.315	197	
14	C.SR600	양호	양호	양호			61	이상없음	188	162	1.320	239	
15	C.TR330	양호	양호	양호			59	이상없음	62	53	1.474	81	
16	C.TR400	양호	양호	양호			62	이상없음	72	62	1.48	92	
17	C.TR500	양호	양호	양호			65	이상없음	82	71	1.498	108	

비 고 : 1. 본 시험은 KS B 6391(2004)에 의하여 시험하였습니다.

2. 본 시험성적서는 인천중소기업청에서 시험한 결과를 한이금속(주) 품질관리부에서 재편집 하였습니다.

3. 본 시험성적 원본이 필요하신 분은 한이금속(주) 품질관리부 (Tel. 032-816-7900)으로 연락주시면 원본을 보내드리겠습니다.

4. 본 시험성적은 원본과 상이없음을 증명합니다.

5. 본 시험성적서 중 보정방열능력(△T=60℃)은 당사에서 보정계수를 대입하여 환산한 참고용 수치입니다.

2012년 02월 20일

원 본 대 조 필

위 내용은 원본과 다름없음을 증명함

CE인증서-전기라디에이터

SGS United Kingdom Ltd
International Electrical Approvals
South Industrial Estate
Bowburn
Co. Durham
DH6 5AD
United Kingdom
Telephone : +44 (0) 191 377 2000
Fax : +44 (0) 191 377 2020
ce.sales.uk@sgsgroup.com

Serial No. 6901/ 050410

PRODUCT CERTIFICATION EU SGS ELECTRICAL

CERTIFICATE OF LVD COMPLIANCE

Certificate No.:	S 45 99 0046 1	Date of Issue:	October 06, 1999
Product Description:	Oil Filled Electric Radiator, Rated 230V, 50Hz, 3200W(CER3.0), 2600W(CER2.5), 2100W(CER2.0), 1600W(CER1.5), 1300W(CER1.2)		
Model No:	CER 3.0, CER 2.5, CER 2.0, CER 1.5, CER 1.2		
Applicant:	Hani Metalworks Co., Ltd. (Namdong Industrial Estate 154B-1L), 724 Kojan-Dong, Namdong-Ku, Inchon, Korea		
SGS Approved Laboratory:	SGS Korea Safety Laboratory		
Test Report Number(s):	S 45 99 0046 1		
Date of Receipt:	July 13, 1999		
Test Start Date:	July 20, 1999		
Test Required:	Test for compliance with EN 60335-2-30:97 in conjunction with EN 60335-1:94+A11:95		

Conclusion

Based on a review of the worksheets this apparatus meets the requirements of the above standards and hence fulfills the requirements of Directive 73/23/EEC as amended by Directive 93/68/EEC

This certificate is only valid for the equipment and configuration described, in conjunction with the test data detailed above. It does not permit the use of the SGS PRODUCT CERTIFICATION MARK.

The CE mark as shown below can be used, under the responsibility of the manufacturer, after completion of an EC Declaration of Conformity and compliance with all relevant EC Directives.

CE

John Kim
Laboratory Manager
SGS Korea Co., Ltd.

JS Whaley
General Manager
SGS IEA

Copyright of this certificate is owned by SGS International Electrical Approvals and may not be reproduced other than in full and with the prior approval of the General Manager.

Member of SGS Group (Société Générale de Surveillance)
Registered in England No. 1193985. Registered Office : SGS House, 217-221 London Road, Camberley, Surrey, GU15 3EY

This certificate is issued by the Company under its General Conditions for Inspection and Testing Services, printed overleaf. The issuance of this Certificate does not exonerate buyers or sellers from exercising all their rights and discharging all their liabilities under the Contract of Sale. Stipulations to the contrary are not binding on the Company. The Company's responsibility under this Certificate is limited to proven negligence and will in no case be more than ten times the amount of the fees or commission. Except by special arrangement, samples, if drawn, will not be retained by the Company for more than three months.

원 본 대 조 필
위 내용은 원본과 다름없음을 증명함

KC 전기용품 안전인증서

전기용품 및 생활용품 안전관리법 시행규칙 [별지 제5호서식]

접수번호 : 20211115-0036

안 전 인 증 서
Safety Certificate

안전인증번호: HD07040-1001G
(Certificate No.)
제조업자/수입업자명: 한이금속(주)
(Manufacturer/importer)
주 소: 경기도 화성시 마도면 마도공단로6길 7, (마도지방산업단지 9블럭 1호)
(Address)
제 품 명: 기타전열기기(전기라지에타)
(Product)
기본모델명: CER 1.2T
(Basic Model)
파생모델명 (Series Model):
CER 1.2

정격/안전기준상의 모델구분: 220 V~, 60 Hz, 1200 W
(Rating)
시 험 기 준: K 60335-1 K 60335-2-30
(Standard)

본 인증서는 **제 조 국 명:** 한국
제조업자명: 한이금속(주)
제조공장의 주소: 경기도 화성시 마도면 마도공단로6길 7, (마도지방산업단지 9블럭 1호)
의 제품에만 해당함

「전기용품 및 생활용품 안전관리법 시행규칙」 제9조제2항, 제4항, 제10조제2항 또는 제15조제2항에 따라 안전인증서를 발급합니다.
We issue this Safety Certificate for the above appliances in accordance with the Article 9(2), 9(4), 10(2) or 15(2) of the Enforcement Rule of the Electrical Appliances and Consumer Products Safety Control Act.

2021 년 11 월 17 일
(Year) (Month) (Day)

한국기계전기전자시험연구원
Korea Testing Certification institute

한국기계전기전자시험연구원장인

※ 이 인증서는 「전기용품 및 생활용품 안전관리법」에 따른 제품의 안전성 확인에 한정된 것이며, 그 밖의 다른 법률이 적용되는 제품의 경우에는 해당 법률에 따라 추가로 인증·허가 등을 받아야 합니다.

첨부서류	1. 전기용품의 안전관리부품 및 재질목록 (List of Critical Components) 2. 기본모델·파생모델의 내용 (Descriptions of the basic and series model) 3. 안전인증의 변경 현황 (Revisions Status)

원 본 대 조 필
위 내용은 원본과 다름없음을 증명함

KC 전기용품 안전인증서

전기용품 및 생활용품 안전관리법 시행규칙 [별지 제5호서식]

접수번호 : 20211115-0029

안 전 인 증 서
Safety Certificate

안전인증번호: HD07040-1002G
(Certificate No.)
제조업자/수입업자명: 한이금속(주)
(Manufacturer/importer)
주 소: 경기도 화성시 마도면 마도공단로6길 7, (마도지방산업단지 9블럭 1호)
(Address)
제 품 명: 기타전열기기(전기라지에타)
(Product)
기본모델명: CER 1.5T
(Basic Model)
파생모델명 (Series Model):
CER 1.5

정격/안전기준상의 모델구분: 220 V~, 60 Hz, 1500 W
(Rating)
시 험 기 준: K 60335-1 K 60335-2-30
(Standard)

본 인증서는 **제 조 국 명:** 한국
제조업자명: 한이금속(주)
제조공장의 주소: 경기도 화성시 마도면 마도공단로6길 7, (마도지방산업단지 9블럭 1호)
의 제품에만 해당함

「전기용품 및 생활용품 안전관리법 시행규칙」 제9조제2항, 제4항, 제10조제2항 또는 제15조제2항에 따라 안전인증서를 발급합니다.
We issue this Safety Certificate for the above appliances in accordance with the Article 9(2), 9(4), 10(2) or 15(2) of the Enforcement Rule of the Electrical Appliances and Consumer Products Safety Control Act.

2021 년 (Year) 11 월 (Month) 17 일 (Day)

한국기계전기전자시험연구원
Korea Testing Certification institute

한국기계전기전자시험연구원장인

※ 이 인증서는 「전기용품 및 생활용품 안전관리법」에 따른 제품의 안전성 확인에 한정된 것이며, 그 밖의 다른 법률이 적용되는 제품의 경우에는 해당 법률에 따라 추가로 인증·허가 등을 받아야 합니다.

첨부서류	1. 전기용품의 안전관리부품 및 재질목록 (List of Critical Components) 2. 기본모델·파생모델의 내용 (Descriptions of the basic and series model) 3. 안전인증의 변경 현황 (Revisions Status)

원 본 대 조 필
위 내용은 원본과 다름없음을 증명함

KC 전기용품 안전인증서

전기용품 및 생활용품 안전관리법 시행규칙 [별지 제5호서식]

접수번호 : 20211115-0030

안 전 인 증 서
Safety Certificate

안전인증번호: HD07040-1003G
(Certificate No.)
제조업자/수입업자명: 한이금속(주)
(Manufacturer/importer)
주 소: 경기도 화성시 마도면 마도공단로6길 7, (마도지방산업단지 9블럭 1호)
(Address)
제 품 명: 기타전열기기(전기라지에타)
(Product)
기본모델명: CER 2.0T
(Basic Model)
파생모델명 (Series Model):
CER 2.0

정격/안전기준상의 모델구분: 220 V~, 60 Hz, 2000 W
(Rating)
시 험 기 준: K 60335-1 K 60335-2-30
(Standard)

본 인증서는 **제 조 국 명:** 한국
제조업자명: 한이금속(주)
제조공장의 주소: 경기도 화성시 마도면 마도공단로6길 7, (마도지방산업단지 9블럭 1호)
의 제품에만 해당함

「전기용품 및 생활용품 안전관리법 시행규칙」 제9조제2항, 제4항, 제10조제2항 또는 제15조제2항에 따라 안전인증서를 발급합니다.
We issue this Safety Certificate for the above appliances in accordance with the Article 9(2), 9(4), 10(2) or 15(2) of the Enforcement Rule of the Electrical Appliances and Consumer Products Safety Control Act.

2021 년 (Year) 11 월 (Month) 17 일 (Day)

한국기계전기전자시험연구원
Korea Testing Certification institute

한국기계전기전자시험연구원 연구원장인

※ 이 인증서는 「전기용품 및 생활용품 안전관리법」에 따른 제품의 안전성 확인에 한정된 것이며, 그 밖의 다른 법률이 적용되는 제품의 경우에는 해당 법률에 따라 추가로 인증·허가 등을 받아야 합니다.

첨부서류	1. 전기용품의 안전관리부품 및 재질목록 (List of Critical Components) 2. 기본모델·파생모델의 내용 (Descriptions of the basic and series model) 3. 안전인증의 변경 현황 (Revisions Status)

원 본 대 조 필
위 내용은 원본과 다름없음을 증명함

KC 전기용품 안전인증서

전기용품 및 생활용품 안전관리법 시행규칙 [별지 제5호서식] 접수번호 : 20211115-0032

안 전 인 증 서
Safety Certificate

안전인증번호: HD07040-1004G
(Certificate No.)
제조업자/수입업자명: 한이금속(주)
(Manufacturer/importer)
주 소: 경기도 화성시 마도면 마도공단로6길 7, (마도지방산업단지 9블럭 1호)
(Address)
제 품 명: 기타전열기기(전기라지에타)
(Product)
기본모델명: CER2.5T
(Basic Model)
파생모델명 (Series Model):
CER2.5

정격/안전기준상의 모델구분: 220 V~, 60 Hz, 2500 W
(Rating)
시 험 기 준: K 60335-1 K 60335-2-30
(Standard)

본 인증서는 **제 조 국 명:** 한국
제조업자명: 한이금속(주)
제조공장의 주소: 경기도 화성시 마도면 마도공단로6길 7, (마도지방산업단지 9블럭 1호)
의 제품에만 해당함

「전기용품 및 생활용품 안전관리법 시행규칙」 제9조제2항, 제4항, 제10조제2항 또는 제15조제2항에 따라 안전인증서를 발급합니다.
We issue this Safety Certificate for the above appliances in accordance with the Article 9(2), 9(4), 10(2) or 15(2) of the Enforcement Rule of the Electrical Appliances and Consumer Products Safety Control Act.

2021 년 (Year) 11 월 (Month) 17 일 (Day)

한국기계전기전자시험연구원
Korea Testing Certification institute

한국기계전기전자시험연구원장인

※ 이 인증서는 「전기용품 및 생활용품 안전관리법」에 따른 제품의 안전성 확인에 한정된 것이며, 그 밖의 다른 법률이 적용되는 제품의 경우에는 해당 법률에 따라 추가로 인증·허가 등을 받아야 합니다.

첨부서류	1. 전기용품의 안전관리부품 및 재질목록 (List of Critical Components) 2. 기본모델·파생모델의 내용 (Descriptions of the basic and series model) 3. 안전인증의 변경 현황 (Revisions Status)

원 본 대 조 필
위 내용은 원본과 다름없음을 증명함

KC 전기용품 안전인증서

전기용품 및 생활용품 안전관리법 시행규칙 [별지 제5호서식] 접수번호 : 20211115-0034

안 전 인 증 서
Safety Certificate

안전인증번호: HD07040-1005G
(Certificate No.)
제조업자/수입업자명: 한이금속(주)
(Manufacturer/importer)
주 소: 경기도 화성시 마도면 마도공단로6길 7, (마도지방산업단지 9블럭 1호)
(Address)
제 품 명: 기타전열기기(전기라지에타)
(Product)
기본모델명: CER3.0T
(Basic Model)
파생모델명 (Series Model):
CER3.0

정격/안전기준상의 모델구분: 220 V~, 60 Hz, 3000 W
(Rating)
시 험 기 준: K 60335-1 K 60335-2-30
(Standard)

본 인증서는 **제 조 국 명:** 한국
제조업자명: 한이금속(주)
제조공장의 주소: 경기도 화성시 마도면 마도공단로6길 7, (마도지방산업단지 9블럭 1호)
의 제품에만 해당함

「전기용품 및 생활용품 안전관리법 시행규칙」 제9조제2항, 제4항, 제10조제2항 또는 제15조제2항에 따라 안전인증서를 발급합니다.
We issue this Safety Certificate for the above appliances in accordance with the Article 9(2), 9(4), 10(2) or 15(2) of the Enforcement Rule of the Electrical Appliances and Consumer Products Safety Control Act.

2021 년 (Year) 11 월 (Month) 17 일 (Day)

한국기계전기전자시험연구원
Korea Testing Certification institute

한국기계전기전자시험연구원 연구원장인

※ 이 인증서는 「전기용품 및 생활용품 안전관리법」에 따른 제품의 안전성 확인에 한정된 것이며, 그 밖의 다른 법률이 적용되는 제품의 경우에는 해당 법률에 따라 추가로 인증·허가 등을 받아야 합니다.

첨부서류	1. 전기용품의 안전관리부품 및 재질목록 (List of Critical Components) 2. 기본모델·파생모델의 내용 (Descriptions of the basic and series model) 3. 안전인증의 변경 현황 (Revisions Status)

원 본 대 조 필
위 내용은 원본과 다름없음을 증명함

한이금속(주) 생산품목

실별 온도조절 시스템

- 실별온도조절기
- ON/OFF 구동기
- 비례제어 구동기
- 스텝 구동기
- 단자함일체 구동기
- 제어기
- 개별단자함
- 정유량 밸브
- 정유량 구동기

난방용 방열기

- 동관 삽입형 방열기
  - C.TR 500/400/330
  - C.CR 750/600
  - C.SR 600/450
  - C.COR 600/450
  - C.HAR, C.6HAR 600/450
  - C.AR, C.6AR 600/450

온수분배기

- EPH 시스템온수분배기
- 스테인레스 시스템온수분배기
- 황동형 시스템온수분배기
- 1구형 시스템온수분배기
- 스테인레스 온수분배기(수직형)
- 스테인레스 온수분배기(수평형)
- 황동형 온수분배기

밸브 및 기타

- 유량조절밸브(HF-15)
- 온도조절밸브(HT-15)
- 유니온엘보 (일반, 스트레이나 내장형)
- 앵글밸브(일반, 스트레이나 내장형)
- 수전지지대 및 수전밸브
- 바이패스 배관제
- 방열기 앵글밸브
- 누수감지기

전기라디에이터

- CER 1.2/1.5/2.0/2.5/3.0
- 타이머 부착형

통합거치대

- LH 지역난방용
- 민간 지역난방용

KS B 6607/6391, KARSE, CE, NEP, KC 인증업체

한 이 금 속 주 식 회 사

경기도 화성시 마도면 마도공단로6길7(마도지방산업단지 9B-1호)
TEL : 070) 4355-2090 FAX : 070) 4355-2094
Homepage : www.hanimetal.co.kr
E-mail : sales@hanimetal.co.kr

※본 사양은 제품의 개선을 위해 예고없이 개정될 수 있습니다.